WLA Precision

Refrigeratore di Liquido - Liquid Chiller - Kaltwassersätz - Refrigeradores de Liquido

Caratteristiche Generali

Struttura

- Struttura a sviluppo orizzontale
- WLA R407C: quattro accessi laterali per facilitare la manutenzione
- WLA R410A: vano compressore e vano idraulico separati per facilitare la manutenzione
- Base in acciaio zincato e verniciato a polveri epossidiche RAL 9005 goffrato
- Pannellature in acciaio zincato, verniciato a polveri epossidiche RAL7035 goffrato
- Base pallettizzabile
- Predisposizione per sollevamento con carrello elevatore o gru + cinghie e funi

Circuito Frigorifero

- WLA R407C: condensato ad aria monocircuito
- WLA R410A: condensato ad aria due circuiti
- WLA R407C: un compressore scroll
- WLA R410A: quattro compressori scroll
- Gas refrigerante ecologico R407C mod. C8 ...H8
- Gas refrigerante ecologico R410A mod. J0 ...M7
- Condensatore con batteria alettata
- Evaporatore : piastre inox
- Valvola di espansione termostatica

Circuito Idraulico

- Allestimento std con vasca e pompa
- Fluido: acqua e additivi antigelo
- Circuito non ferroso
- Pompa centrifuga
- By-pass regolabile con manometro
- Indicatore di livello std.

Impianto Elettrico

- Quadro elettrico per impiego outdoor
- Pannello comandi con interruttore generale e diagnostica allarmi
- Termostato elettronico con precisione temperatura +/-2K
- Alimentazione e segnali in morsettiera
- Segnali standard: allarme generale, comando on-off remoto
- Segnali a richiesta: livello elettrico, flussostato
- Dispositivo antigelo

General Features

Structure

- Horizontal structure
- WLA R407C: four lateral accesses for easy maintenance
- WLA R410A: compressor compartment and hydraulic compartment are separated, for easy maintenance
- Zinc-plated steel base, polyester powder RAL9005 orange peel finished
- Panels zinc-plated steel, polyester powder RAL7035 orange peel finished
- Base with mounting hole for wheels kit
- Arranged for lifting with lift truck or with crane with ropes

Refrigerant Circuit

- WLA R407C: Single circuit air condensed
- WLA R410A: Double circuit air condensed
- WLA R407C: one scroll compressor
- WLA R410A: four scroll compressors
- Ecological refrigerant gas R407C mod. C8...H8
- Ecological refrigerant gas R410A mod. J0...M7
- Condenser with aluminium fins
- Evaporator : stainless steel plate
- Thermostatic Expansion valve

Hydraulic circuit

- Standard equipment with pump and tank
- Fluid: water and antifreeeze
- Non ferrous circuit std.
- Centrifugal pump
- Adjustable by-pass with manometer
- Electrical level indicator std.

Electrical Circuit

- Electrical panel for outdoor installations
- Control panel with general switch and alarms diagnosis
- Electronic thermostat with temperature precision +/-2K
- Power supply and signals on terminals
- Standard signals: general alarm, on-off remote control
- Signals on request: electrical level, flow switch
- Antifreeze protection

Allgemeine Merkmale

Aufbau

- Waagrechte Aufbau
- WLA R407C: vier lateralen Zugänge für einfache Wartung
- WLA R410A: Das Kompressorfach und das hydraulische Fach werden getrennt für einfache Wartung
- Zink Stahlplattform aus pulverbeschichtetem RAL9005 Hammerschlag
- Abdeckungen aus pulverbeschichtetem Stahlblech RAL7035 Hammerschlag
- Grundrahmen mit Befestigungsloch für Räder-Kit
- Prädisposition für das Aufheben mit Gabelstapler oder Kran + seile

Kältekreislauf

- WLA R407C: Einkreis Luftkondensiert
- WLA R410A: 2 Kreisen Luftkondensiert
- WLA R407C: Ein Scrollkompressor
- WLA R410A: Vier Scrollkompressoren
- FCKW freies Kältemittel R407C mod. C8...H8
- FCKW freies Kältemittel R410A mod. J0...M7
- Kondensator mit Aluminiumrippen
- Verdampfer : Plattenwärmetauscher
- Thermostatische Expansionsventil

Wasserkreislauf

- Serienausstattung mit Pumpe und Tank
- Flüssigkeit: Wasser und Frost Schutz
- Eisenfreier Wasserkreislauf std.
- Kreiselpumpe
- Einstellbaren by-pass mit Manometer
- Elektronische Füllstandsüberwachung std.

Electrokreis

- E-kasten für die Außenmontage
- Bedienpanel mit Hauptschalter und Alarmdiagnose
- Elektronischer Thermostat mit Temperaturgenauigkeit +/-2K
- Spannungversorgung und alarme auf Klemmen
- Standardalarme: Sammelalarm, ein-aus Schalter
- Auf Anfrage Alarme: electrical level, Durchflusswächter
- Frostschutzsicherung

Características Generales

Estructura

- Estructura horizontal
- WLA R407C: Cuatro accesos laterales para un fácil mantenimiento
- WLA R410A: El habitáculo del compresor y el compartimiento hidráulico están separados para un fácil mantenimiento
- Basamento de acero plateado de zinc pintada en polvo de poliester RAL9005 acabado texturizado
- Paneles de acero plateado de zinc, pintada en polvo de poliester RAL7035 acabado texturizado
- Basamento con orificio de montaje para ruedas
- Predisposición para elevación con carretilla elevadora o con grúa con cuerdas

Circuito de Refrigeración

- WLA R407C: Simple circuito condensado por aire
- WLA R410A: doble circuito condensado por aire
- WLA R407C: un compresor scroll
- WLA R410A: cuatro compresores scroll
- Gas refrigerante ecológico R407C mod. C8...H8
- Gas refrigerante ecológico R410A mod. J0...M7
- Condensador con aletas de aluminio
- Evaporador : placas de acero inoxidable
- Válvula termostática electrónica

Circuito Hidraúlico

- Equipamiento estándar con bomba y depósito
- Fluido: agua y antihielo
- Circuito hidraúlico no-ferroso std.
- Bomba centrífuga
- By-pass regulable con manómetro
- Indicador de nivel std.

Circuito Eléctrico

- Panel eléctrico para instalación en exteriores
- Panel de control con interruptor principal y diagnóstico de alarmas
- Termostato electrónico con precisión en temperatura +/-2K
- Alimentación y señales en terminales
- Señales estándar: alarma general, on-off control remoto
- Señales a pedido: nivel eléctrico, indicador de flujo
- Protección antihielo

WLA Precision R407C

SEPR EXCLUDED

CODICE - CODE - ARTIKELNUMMER - CÒDIGO	M.U.	WLAC8	WLAD8	WLAG2	WLAH8
Capacità di raffreddamento (*) - Cooling capacity (*) - Kühlleistung (*) - Potencia frigorifica (*)	W	41000	51000	72000	90500
Potenza elettrica assorbita(**) - Absorbed power ca.(**) - Leistungaufnahme(**) - Potencia absorbida (**)	W	10300	12300	16400	20400
Gas refrigerante - Refrigerant gas - Kältemittel - Gas refrigerante		R407C	R407C	R407C	R407C
Carica gas refrigerante - Charge refrigerant gas - Kältemittelfüllung - Carga de refrigerante	kg	10	10,2	16,5	16
Circuiti frigo/Compressori-Cooling circuits/Compressors Schaltungen Kühlschrank/Kompressoren- Circuitos/Compresores	N°	1 / 1	1 / 1	1 / 1	1 / 1
Alimentazioni – Power supplies - Spannungversorgungen – Tensiónes de alimentación	V-Hz	400-3-50 460-3-60	400-3-50 460-3-60	400-3-50 460-3-60	400-3-50 460-3-60
Alimentazione secondaria - Auxiliaries feed - Steuerungspannung - Alimentación secundaria	VAC	24	24	24	24
Allacciamento - Connections - Elektrische Anschlüsse - Conexiones eléctricas		Morsettiera / Terminal / Klemmen / Terminales			
Tipo di ventilatore/N° - Fan type/N° - Lüfter/N° - Tipo de ventilador/N°.		Assiale/1 - Axial/1			
Portata aria a bocca libera - Condenser fan air flow (free) - Luftförderleistung freiblasend - Flujo aire ventilador de condensador	m^3/h	30000	30000	36000	36000
Potenza totale assorbita ventilatore - Total fan absorbed power - Elektrische Leistungsaufnahme Lüfter - Potencia absorbida de ventilador	W	1400	1400	5000	5000
Potenza assorbita pompa- Pump absorbed power - Elektrische Leistungsaufnahme Pumpe - Potencia absorbida bomba	kW	1,5 (1,5-2,2)	1,85 (2,2-3)	2,2 (2,2-3)	2,2 (2,2-3)
Portata nominale – Nominal flow - Nom. Dürchflüss – Caudal nominal	l/min	120	147	200	260
Prevalenza disponibile nom (Med Prex)- Available head nom (Med Prex) - Externe Förderhöhe nom (Med Prex) - Presión nom (Med Prex)	bar	3,5 (4,7-6)	3,3 (4,4-5,5)	2,6 (5,4-6,6)	2,4 (5-6,2)
Capacità della vasca - Tank capacity - Tankinhalt - Capacidad del depósito	l	300	300	300	300
Attacchi idraulici - Hydraulic connections - Wasseranschlüsse - Conexiones hidraúlicas	Ø	1 ½"	1 ½"	1 ½"	1 ½"
Rumorosità (***) - Noise level (***) - Geräuschpegel (***) - Nivel de ruido (***)	dB(A)	70	70	72	74
Altezza x Larghezza x Profondità - Height x Width x Depth Höhe x Breite x Tiefe - Altura x Anchura x Profundidad	mm	1820 x 1140 x 2000	1820 x 1140 x 2000	1820 x 1140 x 2400	1820 x 1140 x 2400
Peso a vuoto - Shipping weight - Gewicht - Peso	kg	650	750	850	950

Limiti di funzionamento per refrigeratore standard: Temperatura acqua in uscita min/max 13/25°C; aria ambiente min/max 15/45°C
(*) Riferiti al solo compressore alle condizioni: Temperatura acqua entrata/uscita 20/15°C, aria ambiente 32°C
(**)Riferiti al solo compressore alle seguenti condizioni: Temperatura acqua entrata/uscita 20/15°C, aria ambiente 32°C
(***) Valore di pressione sonora a 1m di distanza in campo libero EN ISO 9614

Working limits for a standard chiller: leaving water Temperature min/max 13/25°C; ambient min/max 15/45°C
(*) Referred to the compressor only at conditions water Temperature inlet/outlet 20/15°C, ambient Temperature 32°C
(**) Referred to the compressor only at the following conditions: water Temperature inlet/outlet 20/15°C, ambient Temperature 32°C
(***) Sound pressure level referred to free field at distance of 1m EN ISO 9614

Betriebsbereich für Standard Flüssigkeitskühler: WasservolaufTemperatur min/max 13/25°C, UmgebungsTemperatur min/max 15/45°C
(*) Kühlleistung ohne Pumpe, die Werte beziehen sich auf die WasserTemperaturen Ein/Aus 20/15°C und die UngebungsTemperatur 32°C
(**) Nur der Kompressor bei den Bedingugen: WasserTemperatur Ein/Aus 20/15°c, UmgebugsTemperatur 32°C
(***) Schalldruckpegel in 1m Enternung Freifeldmessung EN ISO 9614

Limites de trabajo para un refrigerador de agua standard: temperatura del agua min/max 13/25°C, temperatura ambiente min/max 15/45°C
(*) Hace referencia al compresor bajo las condiciones: temperatura del agua de entrada/salida 20/15°C, temperatura ambiente 32°C
(**) Hace referencia al compresor bajo las condiciones: temperatura del agua de entrada/salida 20/15°C, temperatura ambiente 32°C
(***) Nivel de ruido en condiciones de campo libre a una distancia de 1m EN ISO 9614

WLAC8-D8

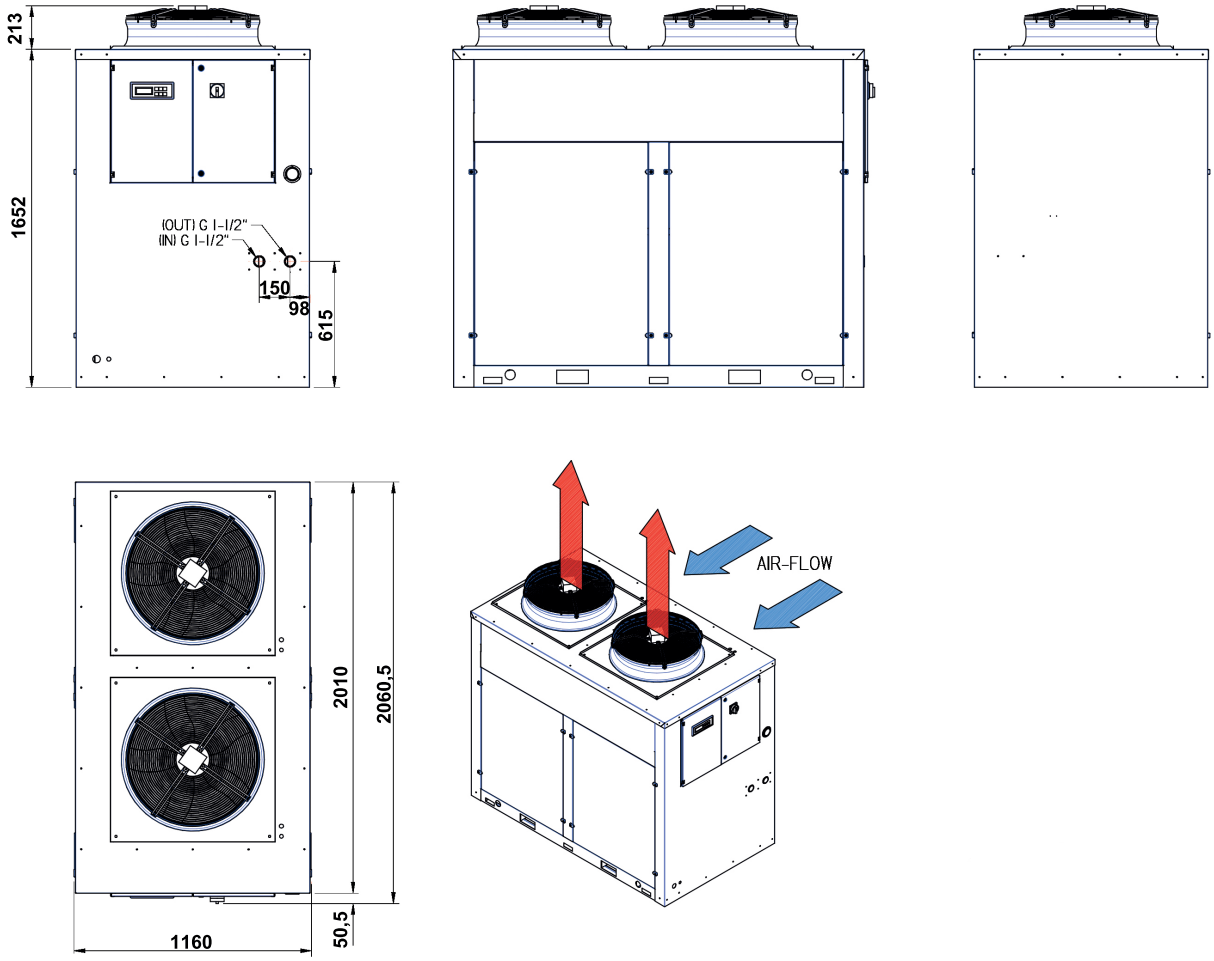

WLAG2-H8

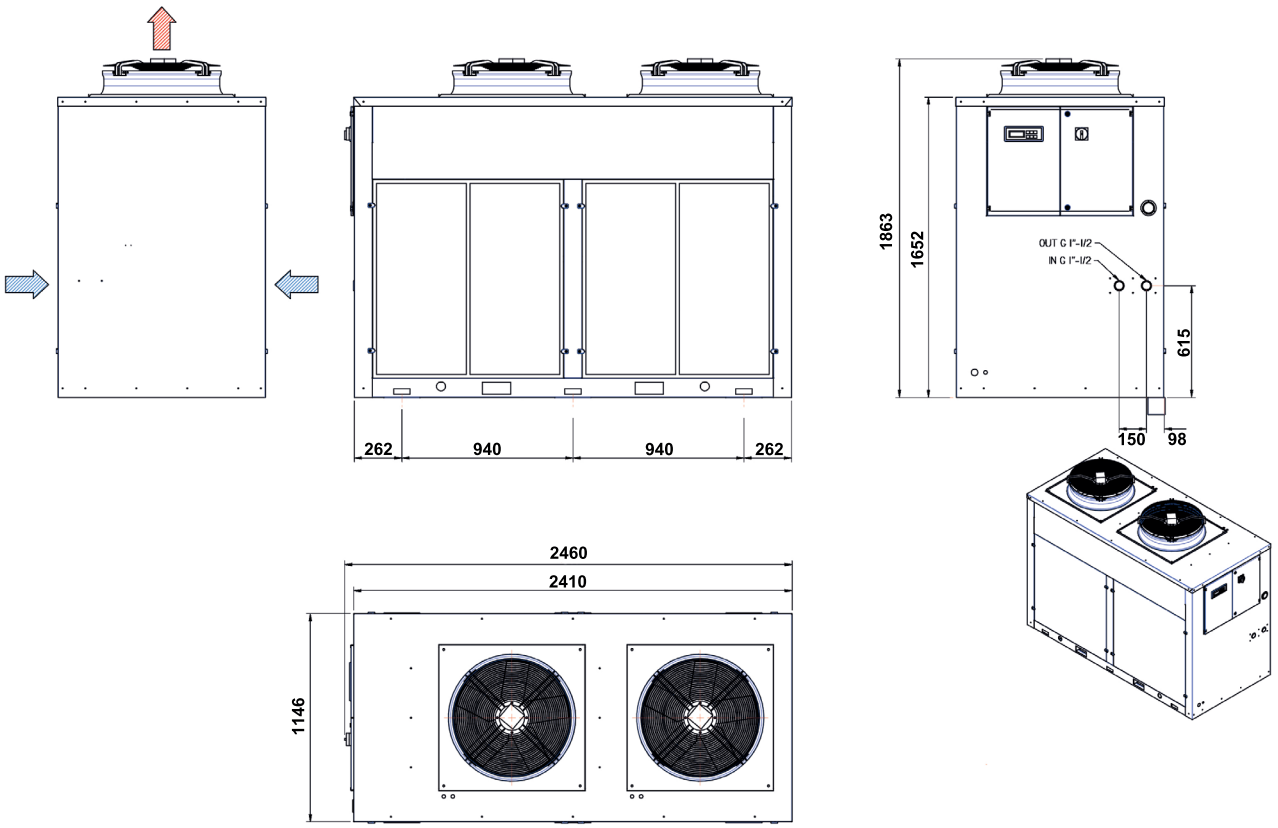

WLA Precision R410A

SEPR COMPLIANT HT CHILLER
Reg. 2281/16

CODICE - CODE - ARTIKELNUMMER - CÒDIGO	M.U.	WLAJ0	WLAL0	WLAM7
Capacità di raffreddamento (*) - Cooling capacity (*) - Kühlleistung (*) - Potencia frigorifica (*)	W	96000	112000	130000
Potenza elettrica assorbita(**) - Absorbed power ca.(**) - Leistungaufnahme(**) - Potencia absorbida (**)	W	25200	28400	33000
SEPR		4.74	4.72	4.93
Gas refrigerante - Refrigerant gas - Kältemittel - Gas refrigerante		R410A	R410A	R410A
Carica gas refrigerante - Charge refrigerant gas - Kältemittelfüllung - Carga de refrigerante	kg	12,5 + 12,5	13,0 + 13,0	12,0 + 12,0
Circuiti frigo/Compressori-Cooling circuits/Compressors Schaltungen - Kühlschrank/Kompressoren- Circuitos/Compresores	N°	2 / 4	2 / 4	2 / 4
Alimentazioni – Power supplies - Spannungversorgungen – Tensiónes de alimentación	V~Hz	400-3-50 460-3-60	400-3-50 460-3-60	400-3-50 460-3-60
Alimentazione secondaria - Auxiliaries feed - Steuerungspannung - Alimentación secundaria	VAC	24	24	24
Allacciamento - Connections - Elektrische Anschlüsse - Conexiones eléctricas		Morsettiera / Terminal / Klemmen / Terminales		
Tipo di ventilatore/N° - Fan type/N° - Lüfter/N° - Tipo de ventilador/N°.		Assiale/1 - Axial/1		
Portata aria a bocca libera - Condenser fan air flow (free) - Luftförderleistung freiblasend - Flujo aire ventilador de condensador	m³/h	2 x 24000	2 x 24000	2 x 24000
Potenza totale assorbita ventilatore - Total fan absorbed power - Elektrische Leistungsaufnahme Lüfter - Potencia absorbida de ventilador	W	2 x 2100	2 x 2100	2 x 2100
Potenza assorbita pompa- Pump absorbed power - Elektrische Leistungsaufnahme Pumpe - Potencia absorbida bomba	kW	2470	2470	2470
Portata nominale – Nominal flow - Nom. Dürchflüss – Caudal nominal	l/min	270	320	370
Prevalenza disponibile nom (Med Prex)- Available head nom (Med Prex) - Externe Förderhöhe nom (Med Prex) - Presión nom (Med Prex)	bar	2,2 (5)	2 (4,5)	1,8 (5,2)
Capacità della vasca - Tank capacity - Tankinhalt - Capacidad del depósito	l	300	300	300
Attacchi idraulici - Hydraulic connections - Wasseranschlüsse - Conexiones hidraúlicas	Ø	2"	2"	2"
Rumorosità (***) - Noise level (***) - Geräuschpegel (***) - Nivel de ruido (***)	dB(A)	74	74	74
Altezza x Larghezza x Profondità - Height x Width x Depth Höhe x Breite x Tiefe - Altura x Anchura x Profundidad	mm	2300 x 1160 x 2462	2300 x 1160 x 2462	2300 x 1160 x 2462
Peso a vuoto - Shipping weight - Gewicht - Peso	kg	950	1100	1200

Limiti di funzionamento per refrigeratore standard: Temperatura acqua in uscita min/max 8/25°C; aria ambiente min/max -10/45°C
(*) Riferiti al solo compressore alle condizioni: Temperatura acqua entrata/uscita 20/15°C, aria ambiente 32°C
(**)Riferiti al solo compressore alle seguenti condizioni: Temperatura acqua entrata/uscita 20/15°C, aria ambiente 32°C
(***) Valore di pressione sonora a 1m di distanza in campo libero EN ISO 9614

Working limits for a standard chiller: leaving water Temperature min/max 8/25°C; ambient min/max -10/45°C
(*) Referred to the compressor only at conditions water Temperature inlet/outlet 20/15°C, ambient Temperature 32°C
(**) Referred to the compressor only at the following conditions: water Temperature inlet/outlet 20/15°C, ambient Temperature 32°C
(***) Sound pressure level referred to free field at distance of 1m EN ISO 9614

Betriebsbereich für Standard Flüssigkeitskühler: WasservolaufTemperatur min/max 8/25°C, UmgebungsTemperatur min/max -10/45°C
(*) Kühlleistung ohne Pumpe, die Werte beziehen sich auf die WasserTemperaturen Ein/Aus 20/15°C und die UngebungsTemperatur 32°C
(**) Nur der Kompressor bei den Bedingugen: WasserTemperatur Ein/Aus 20/15°c, UmgebugsTemperatur 32°C
(***) Schalldruckpegel in 1m Enternung Freifeldmessung EN ISO 9614

Limites de trabajo para un refrigerador de agua standard: temperatura del agua min/max 8/25°C, temperatura ambiente min/max -10/45°C
(*) Hace referencia al compresor bajo las condiciones: temperatura del agua de entrada/salida 20/15°C, temperatura ambiente 32°C
(**) Hace referencia al compresor bajo las condiciones: temperatura del agua de entrada/salida 20/15°C, temperatura ambiente 32°C
(***) Nivel de ruido en condiciones de campo libre a una distancia de 1m EN ISO 9614

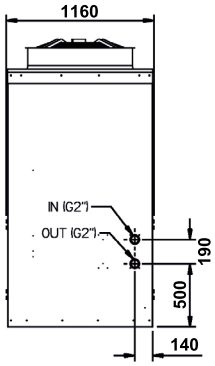
1160
IN (G2")
OUT (G2")
190
500
140

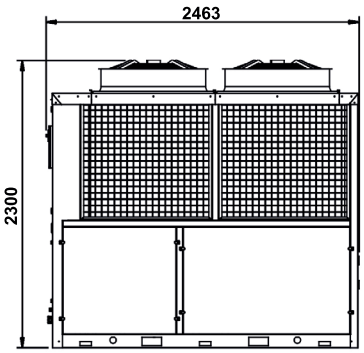
2463
2300

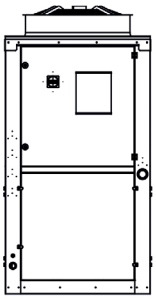

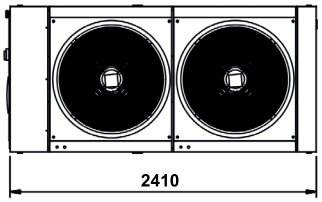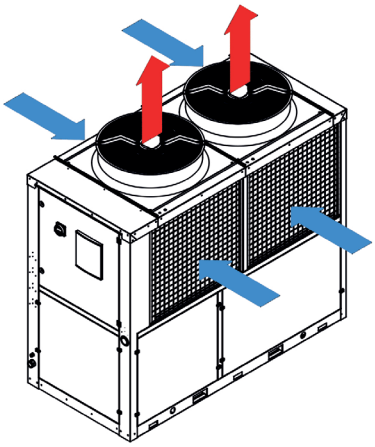
2410