ROLEC®

Our passion is enclosures.

aluDISPLAY

Display-Gehäuse aus Aluminiumprofilen

An MEHR gedacht = MEHR wert

Frontplatten ohne
sichtbare Schrauben

Einfache und schnelle Montage
ohne Grundkörperdemontage

Profil zum Einschub von Platinen oder Montage
der Einbauten mithilfe von Federmuttern

„Modernes Design und fortschrittliche Technik bieten dem Anwender variable Einsatzmöglichkeiten. “

An MEHR gedacht = MEHR wert

aluDISPLAY. Das Gehäuse für elektronische Steuerungen und Bedieneinheiten mit flachen Baugruppen. Zeitsparend und einfach die Montage- und Demontage mit rastbaren Abdeckprofilen. Keine Grundkörper-Demontage. Montierte Abschlusskappen.

Die moderne Gehäuse-Serie gibt es in drei verschiedenen Profilbreiten und in Längen nach Wunsch. Profil zum Einschub von Platinen oder Montage der Einbauten mit Federmuttern. Variante für Tragarm-Adaption.

Für den Einschub von Leiterplatten in die Profilnuten wird lediglich ein Deckel demontiert

Lieferumfang:
Profile werden mit Dichtungen und Deckel verschraubt.
Frontplatte inklusive.

Profile

Type	Profile	Version
ADI 180	180 mm	Standard
ADI 180-T	180 mm	Standard
ADI 180-W	180 mm	Standard
ADI 240	240 mm	Standard
ADI 240-T	240 mm	Standard
ADI 240-W	240 mm	Standard
ADI 300	300 mm	Standard
ADI 300-T	300 mm	Standard
ADI 300-W	300 mm	Standard

Bestellbeispiel: ADI 240 x 350*

*Länge in mm - nach Wahl

Detaildarstellung des Lieferumfanges

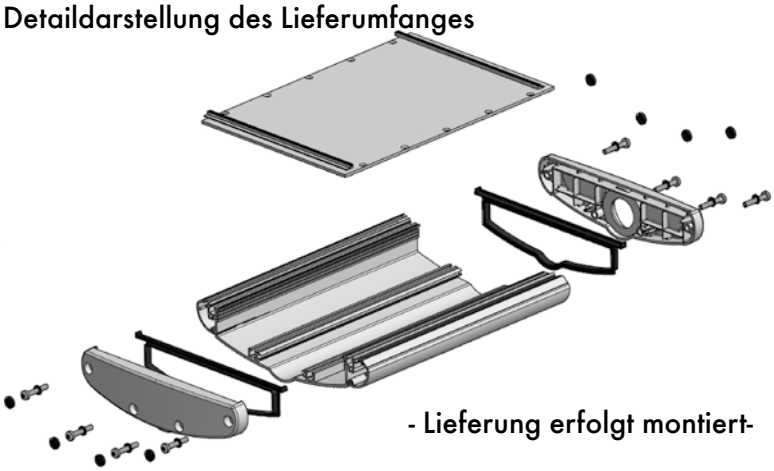

- Lieferung erfolgt montiert-

Technische Daten
aluDISPLAY

Rohr mit Kupplung für Tragarm-System taraPLUS Version K:

Optional vorbereitet für Montage am Tragarm-System

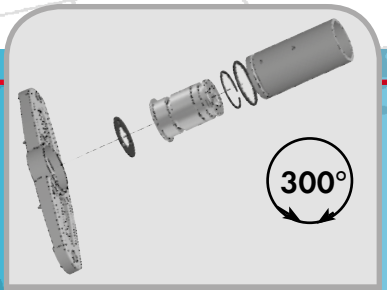

Montage und Drehbereich K

Rohr mit Neigungskupplung für Tragarm-System taraPLUS Version NK:

Optional vorbereitet für Montage am Tragarm-System

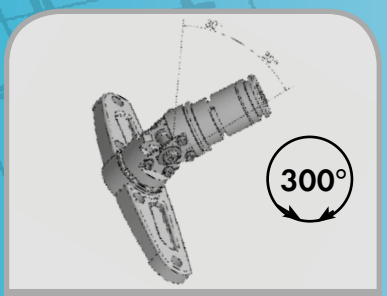

Dreh- und Schwenkbereich NK

Drehbare Halterungen für Wand- oder Pult-Montage Version W:

Optional vorbereitet für Wand- oder Pultmontage

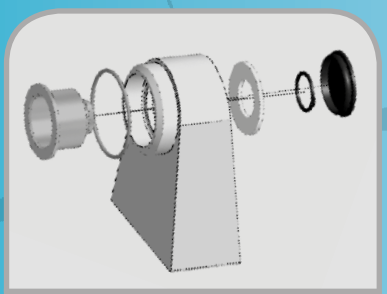

Montagedetail W

Gehäuse: Aluminiumstrangpressprofil AL Mg Si 0,5 / DIN 17615 mit 2 Varianten der Abschlussdeckel, Aluminiumguss Legierung EN AC-44300 DIN EN 1706 (GD Al Si 12 / DIN 1725)

Schutzart: IP54 / EN 60529

Dichtung Abschlussdeckel: TPE-Formdichtung, silikonfrei (-30°C bis +100°C)

Dichtung Profil: Chloropren (CR) Rundschnurdichtung (-30°C bis + 90°C)

Deckelschrauben: Edelstahl 1.4567 (V2A)

Oberfläche Abschlussdeckel: Pulverlackierung, RAL 9005, tiefschwarz

Oberfläche Profile: Silber eloxiert

Kupplungsrohr: Pulverlackierung, RAL 7035, lichtgrau.

Optional lieferbar:

Kupplungsvarianten: Kupplung mit Rohr (K-Rohr) Neigungskupplung mit Rohr (NK-Rohr)

Oberfläche Abschlussdeckel: Sonderfarben

Weitere Optionen, siehe Lieferübersicht.

Lieferübersicht aluDISPLAY

Type	Länge	Mat.-Nr.
K-Rohr	250 mm	144.400.250
K-Rohr	500 mm	144.400.500
K-Rohr	750 mm	144.400.750
K-Rohr	1.000 mm	144.401.000

Lieferumfang:
Drehkupplung wird am Rohr montiert. Befestigung erfogt mit 4 Schrauben am Deckel.

Bestellbeispiel: ADI 240-T x 350*+ K-Rohr 500

*Länge in mm - nach Wahl

Type	Länge	Mat.-Nr.
NK-Rohr	250 mm	144.410.250
NK-Rohr	500 mm	144.410.500
NK-Rohr	750 mm	144.410.750
NK-Rohr	1.000 mm	144.411.000

Lieferumfang:
Neigungskupplung wird am Rohr montiert. Befestigung erfolgt mit 4 Schrauben am Deckel.

Type	Profil
ADI 180-W	180 mm
ADI 240-W	240 mm
ADI 300-W	300 mm

Lieferumfang:
Profil wird mit Wand-/Pulthalter an den Deckeln montiert.

Zulassungen:

ROLEC Befestigungs- und Einbaumaße
aluDISPLAY

ADI 180

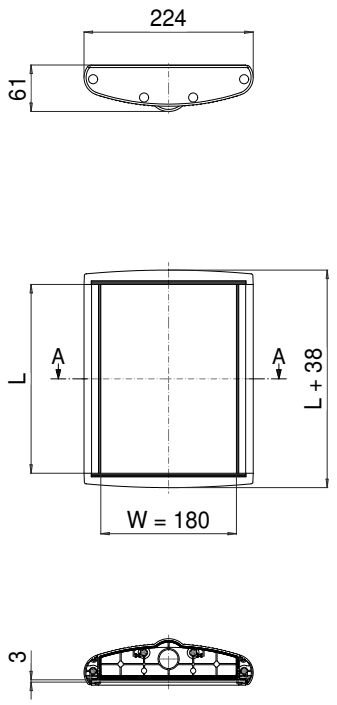

ADI 180-W

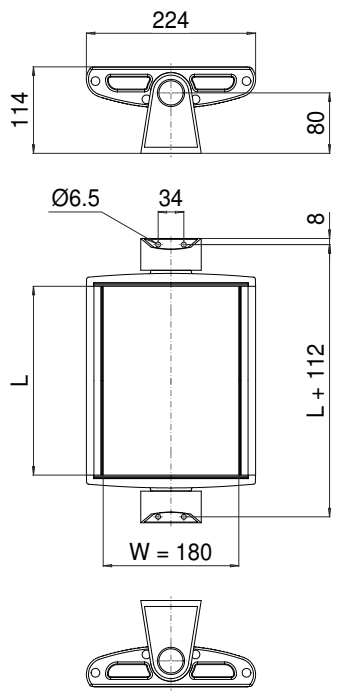

ADI 180-T

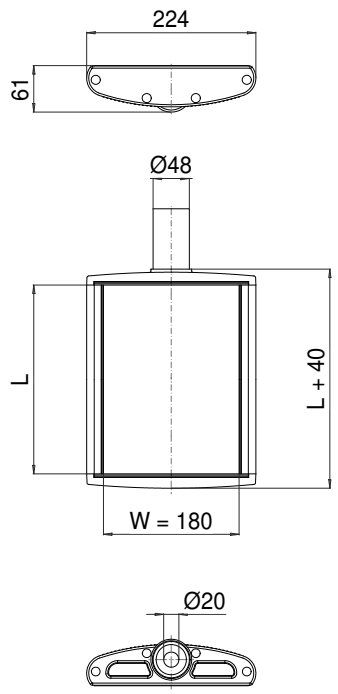

ADI 240

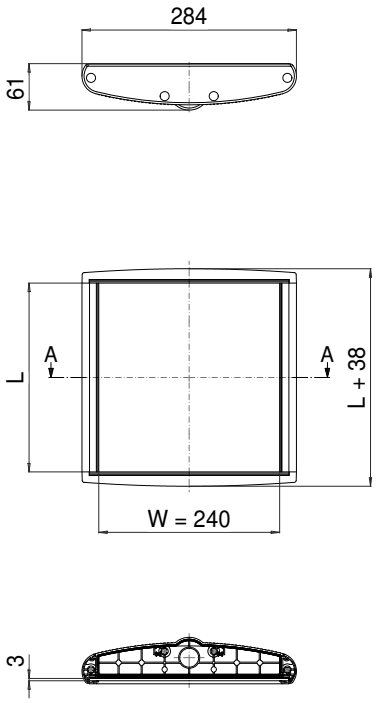

ADI 240-W

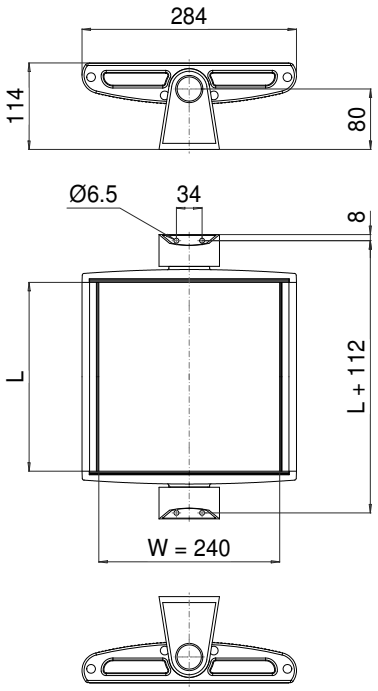

ADI 240-T

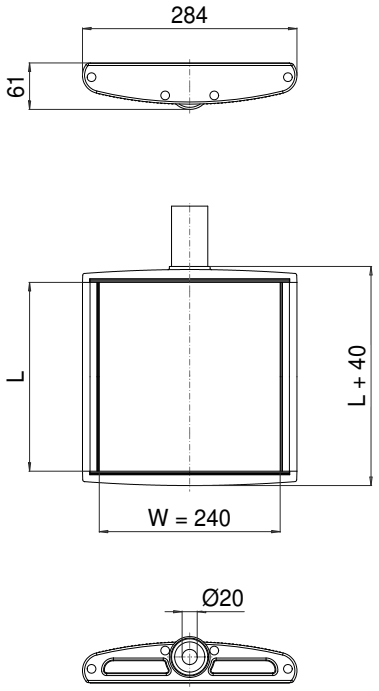

ADI 300

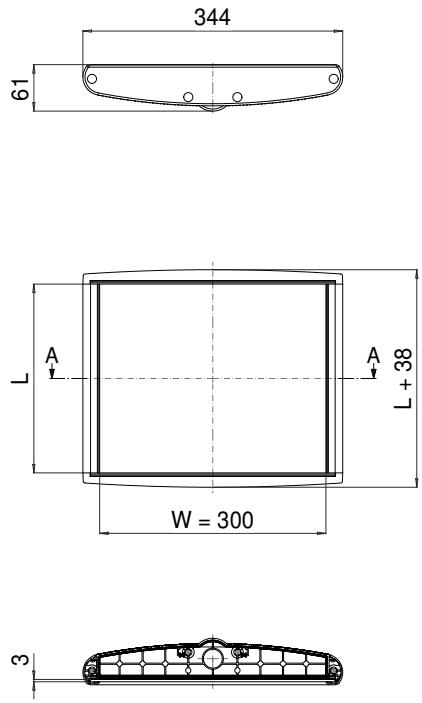

ADI 300-W

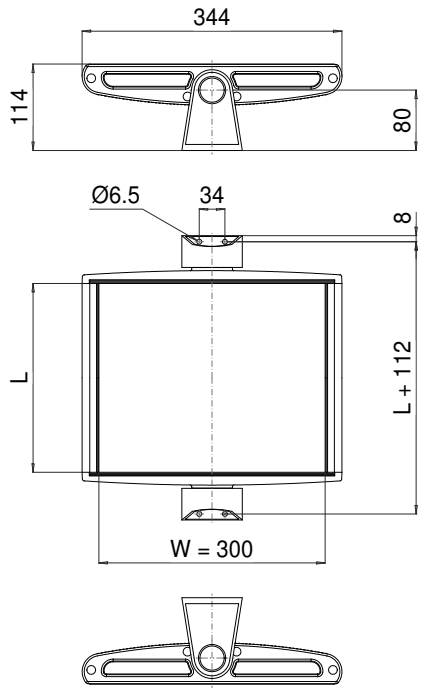

ADI 300-T

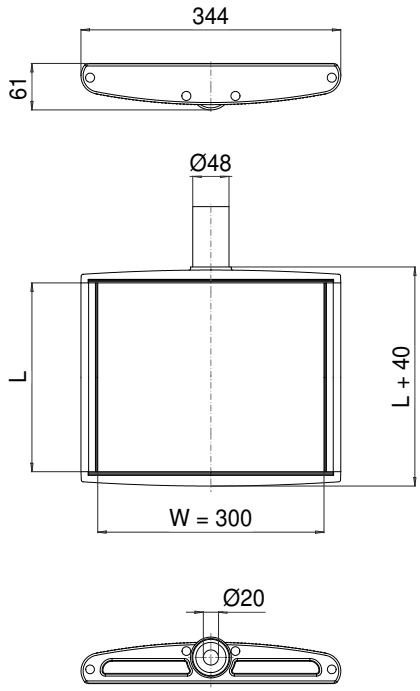

Vormontage durch ROLEC

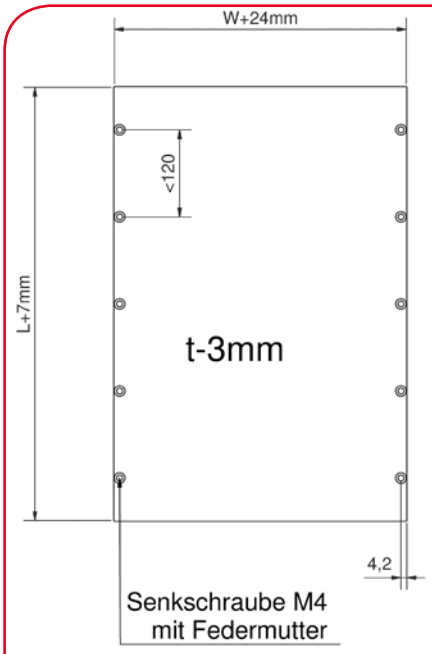

Freie Belegungsfläche
180/240/300

W x L

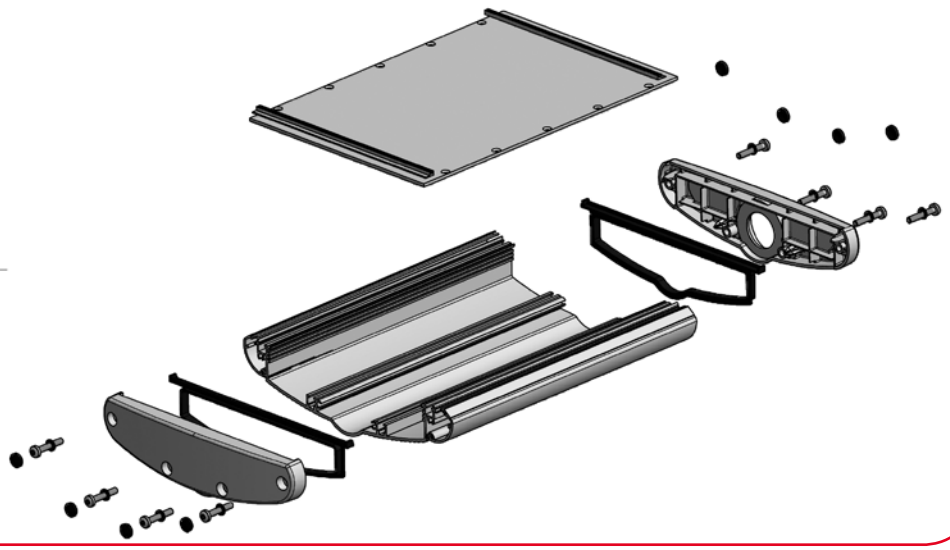

ROLEC Befestigungs- und Einbaumaße
aluDISPLAY

Profil ADI 180

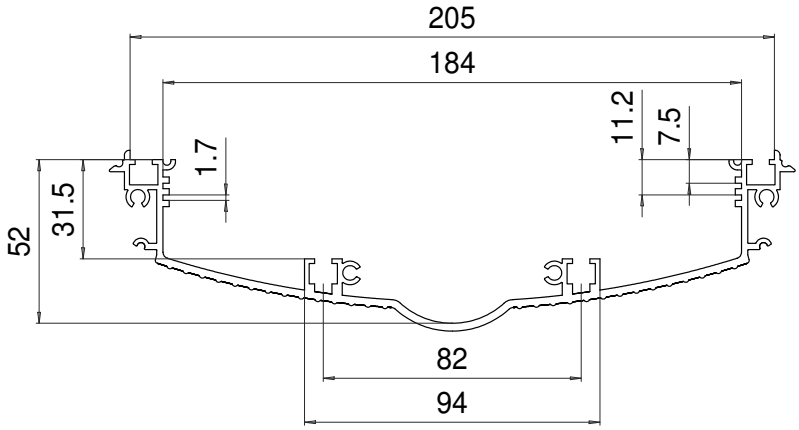

Profil ADI 240

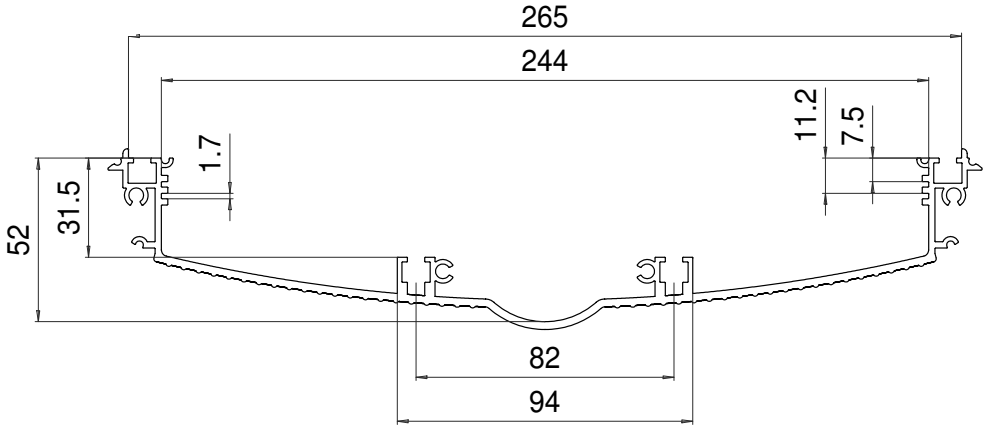
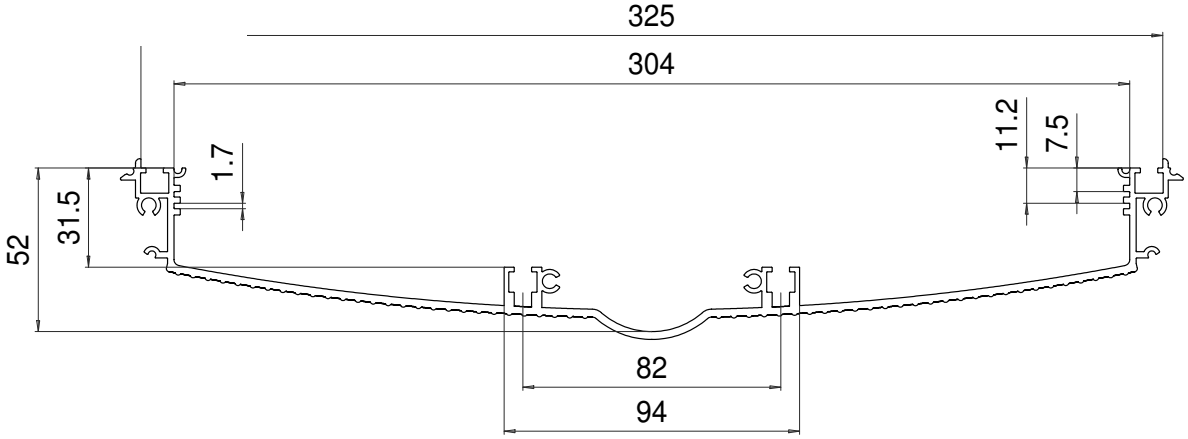
Profil ADI 300